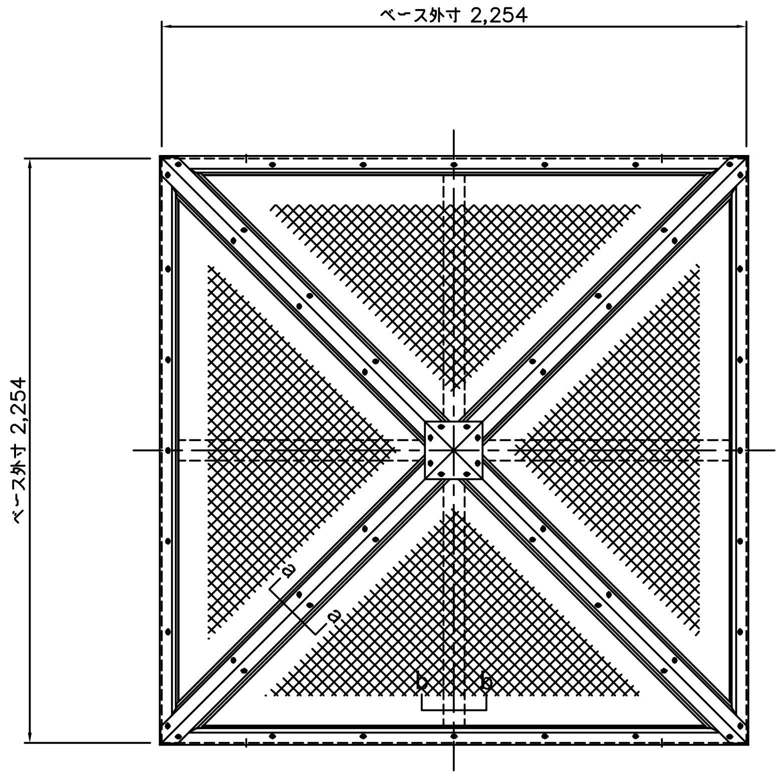
ベース外寸 2,254
ベース外寸 2,254
a
a
b
b

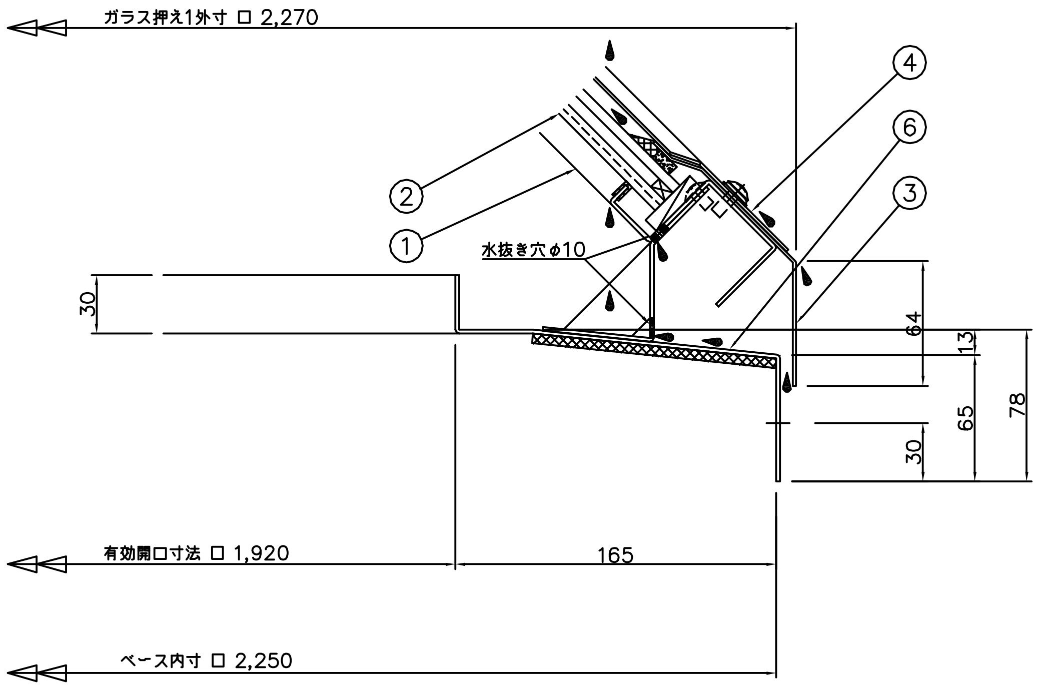
ガラス押え1外寸 □ 2,270
④
⑥
②
③
①
水抜き穴φ10
30
64
13
65
78
30
165
有効開口寸法 □ 1,920
ベース内寸 □ 2,250

A 部詳細図 S=1/2

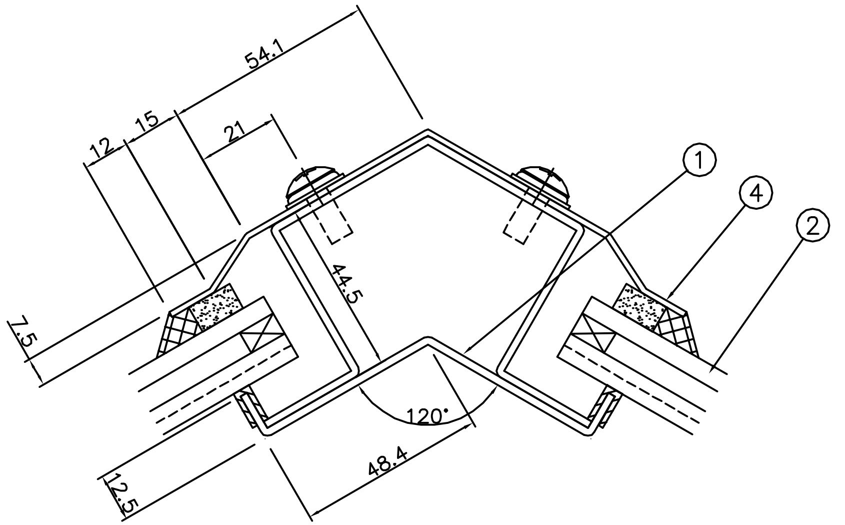
54.1
12
15
21
①
④
②
7.5
44.5
120°
12.5
48.4

a−a 断面図 S=1/1

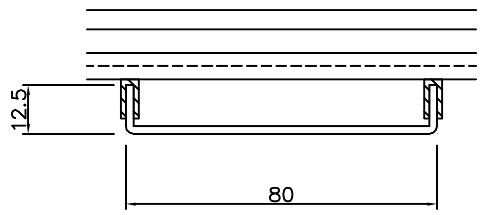

b−b 断面図 S=1/1

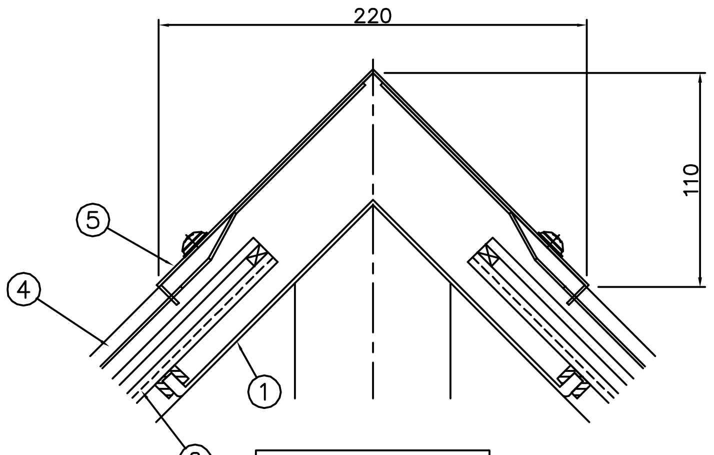
220
110
⑤
④
①
②

トップ部断面図 S=1/2

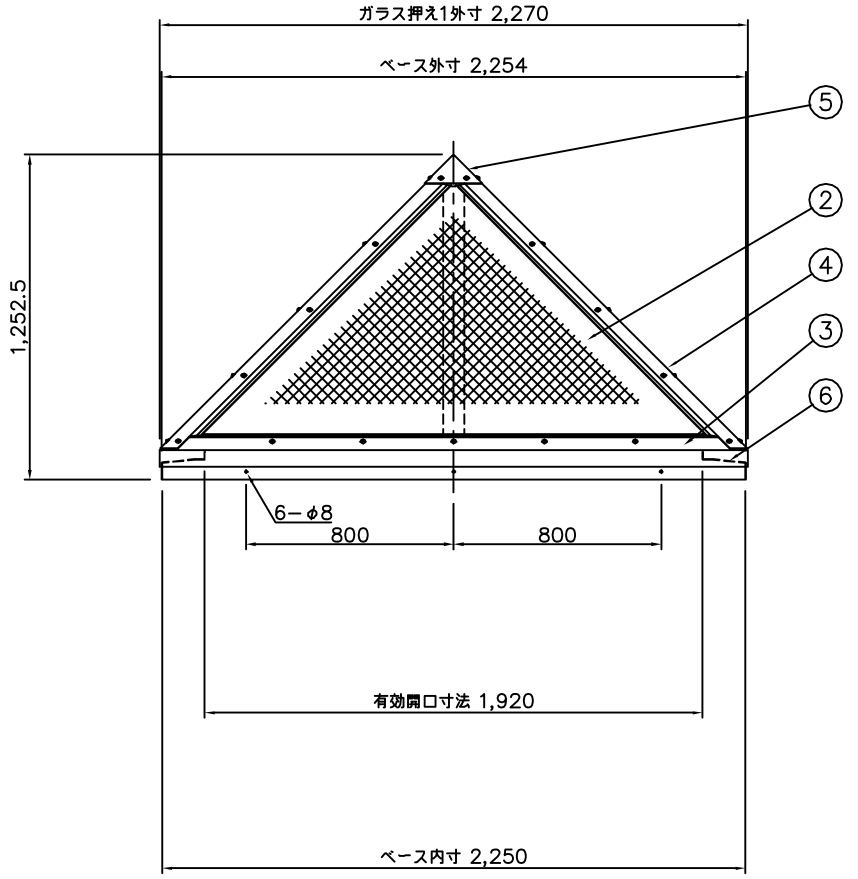
ガラス押え1外寸 2,270
ベース外寸 2,254
⑤
②
④
③
⑥
1,252.5
6−φ8
800
800
有効開口寸法 1,920
ベース内寸 2,250

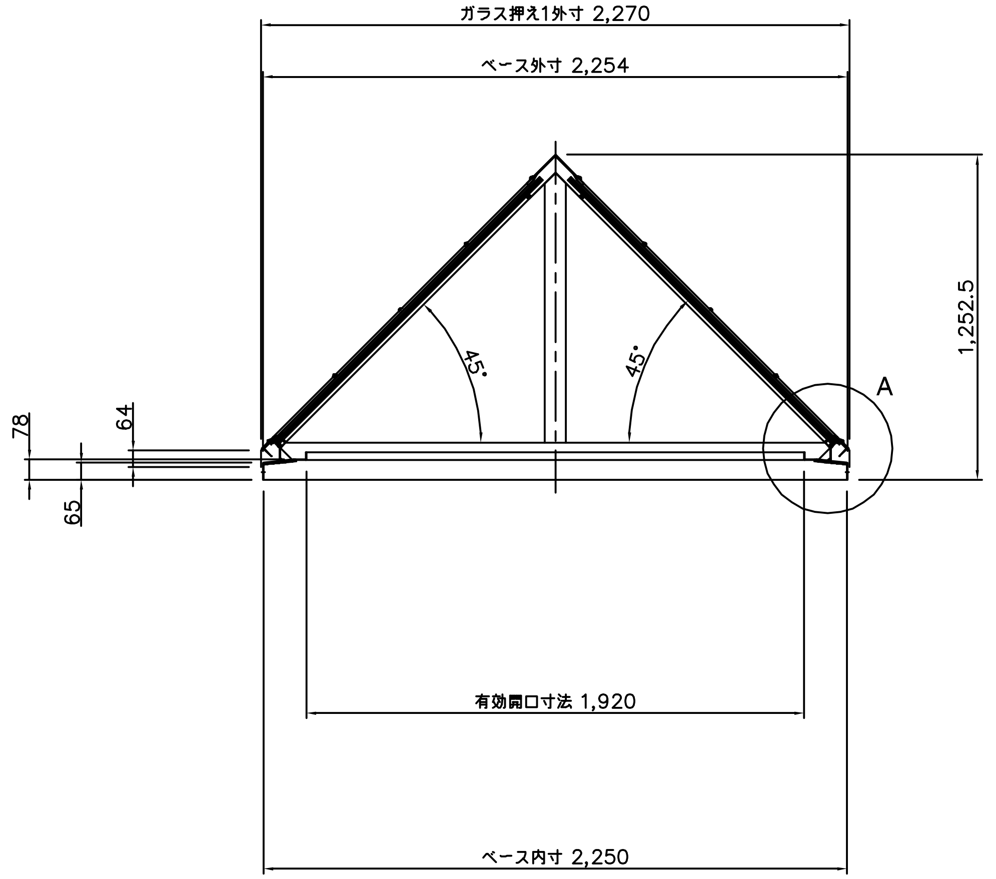
ガラス押え1外寸 2,270
ベース外寸 2,254
45°
45°
A
1,252.5
78
64
65
有効開口寸法 1,920
ベース内寸 2,250

番号	部品名	材質 又は 規格	数量
1	ガラス受けフレーム	SUS304 2B t=2.0	1
2	複層ガラス	FL5+A6+FW6.8 （底辺2028x高さ1434）	4
3	ガラス押え 1	SUS304 2B t=1.5	1
4	ガラス押え 2	SUS304 2B t=1.5	4
5	トップカバー	SUS304 2B t=1.5	1
6	ベース	SUS304 2B t=2.0	1

採光面積 3.68 ㎡

殿

御受領印

殿

御受領印

特記事項

No.	年 月 日	訂 正 追 記 事 項	記入者
△	・ ・		
△	・ ・		
△	・ ・		
△	・ ・		
△	・ ・		
△	・ ・		
△	・ ・		

単位 m/m
日付 '15・10・08
A1 1/15 1/2
A3 1/30 1/4
設計
承認
製図 加藤
検図
工事名称
図面名称 HBQ-2000GPペア
三和式ベンチレーター株式会社
図面番号 30 − 30